หัวข้อการบริการ	เวลาในการบริการ

E - 3

ฝาสูบ

Cylinder Head

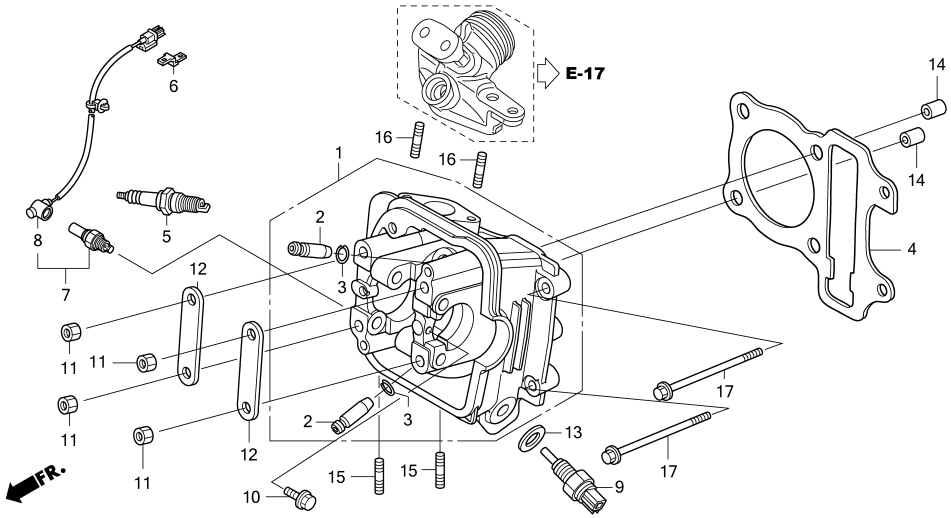

ลำดับ	หมายเลขอะไหล่	ชื่ออะไหล่	KT110 1 จำนวนที่ใช้		รุ่นที่ใช้	หมายเลขเครื่อง
11	90201-GCC-000	น๊อตหกเหลี่ยม, 7 มม.	4	NUT, HEX., 7MM		
12	90401-KVY-900	แผ่นรอง	2	PLATE, PLUNGER		
13	90443-MB0-000	แหวนรองกันรั่ว, 10 มม.	1	WASHER, SEALING, 10MM		
14	90701-KFM-900	ปลอกสลักพิเศษ, 8x14	2	DOWEL PIN, SPECIAL, 8x14		
15	92900-06012-0B	โบ้ลท์สตัด, 6x12	2	BOLT, STUD, 6x12		
16	92900-06040-0B	โบ้ลท์สตัด, 6x40	2	BOLT, STUD, 6x40		
17	95701-06100-00	โบ้ลท์หน้าแปลน, 6x100	2	BOLT, FLANGE, 6x100		