F - 6

แกนคอ

Steering Stem

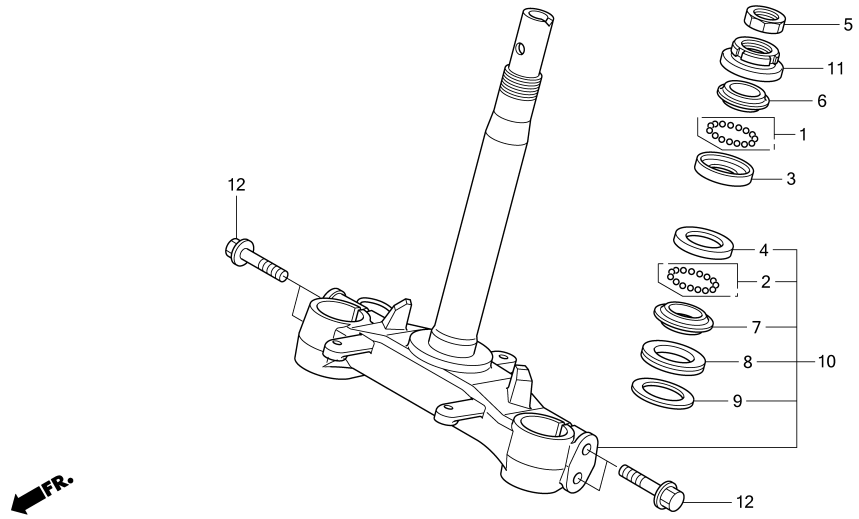

หัวข้อการบริการ	เวลาในการบริการ
ครอบรางลูกปืนคอตัวบน	1.7
ครอบรางลูกปืนคอทั้งสองตัว	1.7
ครอบรางลูกปืนคอตัวล่าง	1.7
รางลูกปืนคอตัวบน	1.3
รางลูกปืนคอตัวล่าง	1.9
ชุดแกนคอรถ	1.7
น๊อตล๊อคแกนคอ	1.3

ลำดับ	หมายเลขอะไหล่	ชื่ออะไหล่	KT110 1 จำนวนที่ใช้	รุ่นที่ใช้	หมายเลขเครื่อง
1	06530-GBG-B20	ชุดเม็ดลูกปืน, #6x23	1	BALL SET, STEEL, #6x23	
2	06531-GBG-B20	ชุดเม็ดลูกปืน, #6x29	1	BALL SET, STEEL, #6x29	
3	50301-GN5-901	ครอบรางลูกปืนคอตัวบน	1	RACE, STEERING TOP BALL	
4	50302-GN5-900	ครอบรางลูกปืนคอตัวล่าง	1	RACE, STEERING BOTTOM BALL	
5	50306-GN5-900	น๊อตล๊อคแผงคอบน	1	NUT, STEERING STEM LOCK	
6	53211-GN5-900	รางลูกปืนคอตัวบน	1	RACE, STEERING TOP CONE	
7	53212-GN5-900	รางลูกปืนคอตัวล่าง	1	RACE, STEERING BOTTOM CONE	
8	53214-GN5-900	ซีลกันฝุ่น	1	DUST SEAL, STEERING HEAD	
9	53215-GN5-900	แหวนรองซีลกันฝุ่น	1	WASHER, STEERING HEAD DUST SEAL	
10	53219-KYT-900	ชุดแกนคอรถ	1	STEM SUB ASSY., STEERING	
11	53220-GN5-850	น๊อตล๊อคแกนคอ	1	THREAD COMP., STEERING HEAD TOP	
12	95801-10040-08	โบ้ลท์หน้าแปลน, 10x40	4	BOLT, FLANGE, 10x40	