หัวข้อการบริการ	เวลาในการบริการ

F - 16

ฝาครอบท้าย

Body Cover

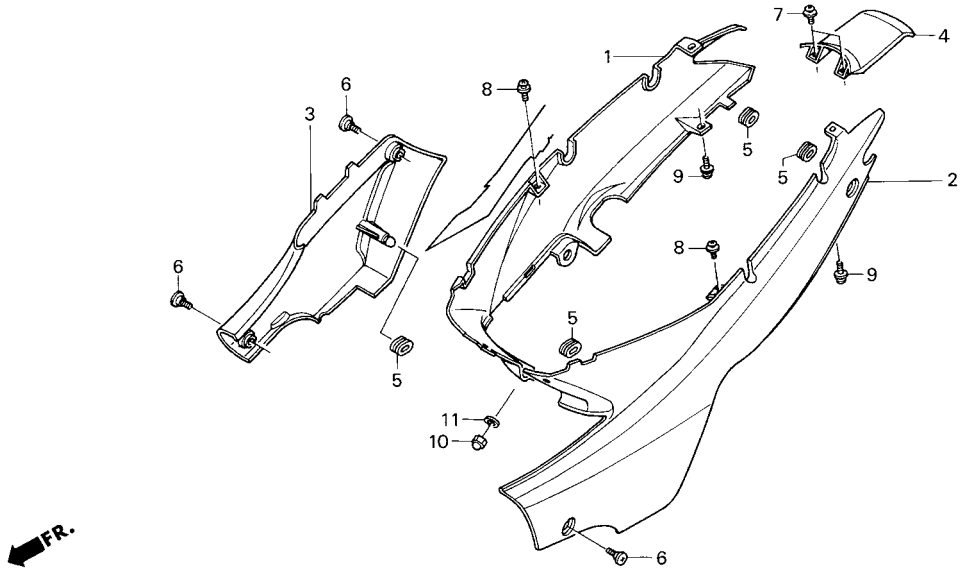

3

ลำดับ	หมายเลขอะไหล่	ชื่ออะไหล่	NF100 S, D จำนวนที่ใช้	NF100 MS, MD จำนวนที่ใช้		รุ่นที่ใช้	หมายเลขเครื่อง
6	90107-KW7-900	สกรูยึดแฟริ่ง	3	3	BOLT, FAIRING SETTING		
7	90380-GM9-740	สกรูพิเศษ, 6x15	2	2	SCREW, SPECIAL, 6x15		
8	91509-GE2-760	สกรู, 5x11.5	2	2	SCREW, PAN, 5x11.5		
9	93894-06016-08	สกรูพร้อมแหวน, 6x16	2	2	SCREW-WASHER, 6x16		
10	94021-05020-0S	น๊อตหัวหมวก, 5 มม.	1	1	NUT, CAP, 5MM		
11	94103-05200	แหวนรอง, 5 มม.	1	1	WASHER, PLAIN, 5MM		