I 1

F-13

Fuel tank

Réservoir d'essence

Benzintank

Tanque de combustible

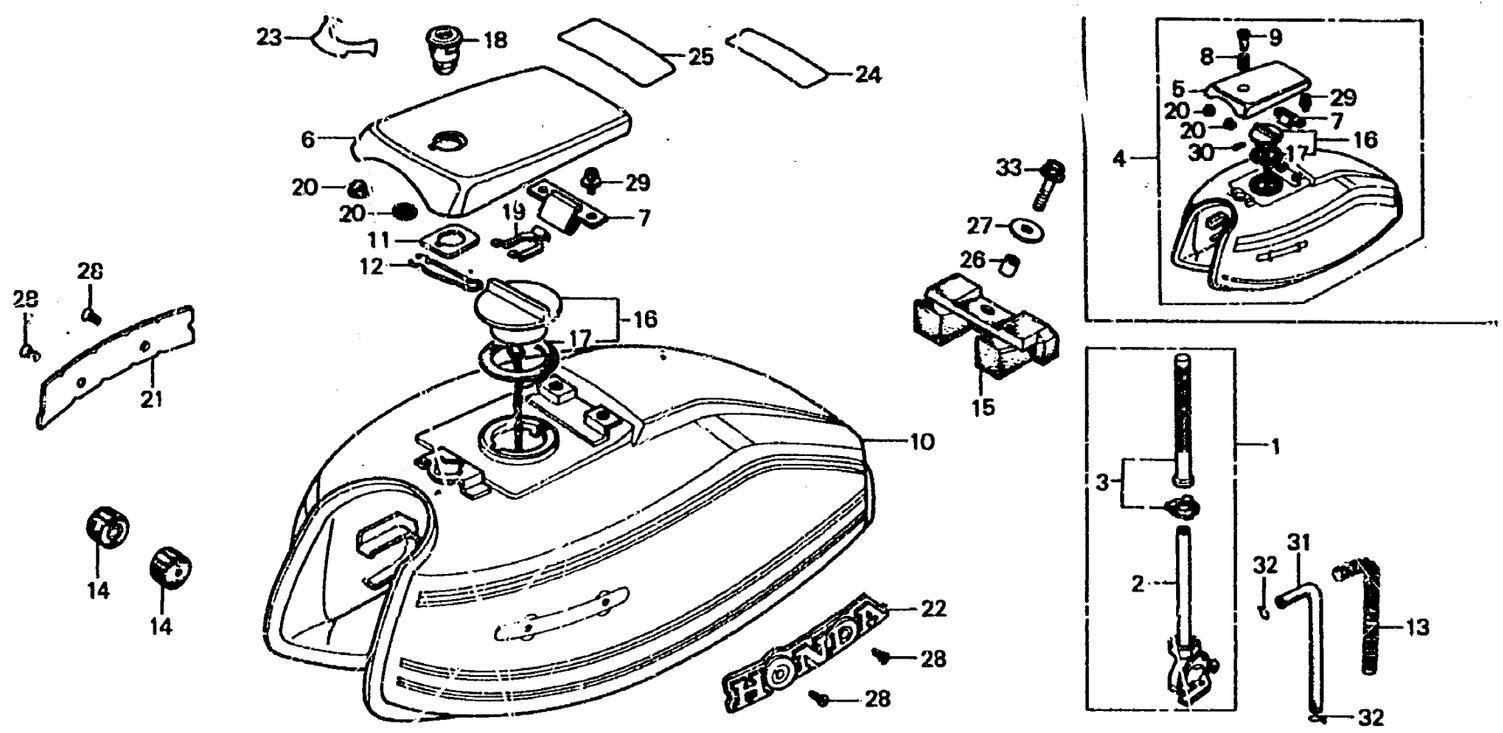

Item d'entretien	T.D.R.	N° de réf.	N° de pièce	Description	N° de requis CB400A	N° de série	Code de zone
		24	87509-393-670A	ETIQUETTE D'AVERTISSEMENT CONDUITE DE SECURITE	1	2057440	F
					1		CM,E,ED,G2
			87509-393-670B	ETIQUETTE D'AVERTISSEMENT CONDUITE DE SECURITE	1	2057440	F
					1		CM,E,ED,G2
			87509-417-620A	ETIQUETTE D'AVERTISSEMENT CONDUITE DE SECURITE (FRENCH)	1	2057441	F
			87509-417-620B	ETIQUETTE D'AVERTISSEMENT CONDUITE DE SECURITE (FRENCH)	1	2057441	F
		25	87560-375-680A	PLAQUE D'AVERTISSEMENT	1	2057440	F
					1		CM,E,ED,G2
			87560-375-680B	PLAQUE D'AVERTISSEMENT	1	2057440	F
					1		CM,E,ED,G2
			87560-415-620A	PLAQUE D'AVERTISSEMENT (FRENCH)	1	2057441	F
			87560-415-620B	PLAQUE D'AVERTISSEMENT (FRENCH)	1	2057441	F
		26	90324-300-000	COLLIER, 8MM	1		
		27	90534-011-000	RONDELLE, 8.3MM	1		