キャブレータ エア ジェット コントロール システム
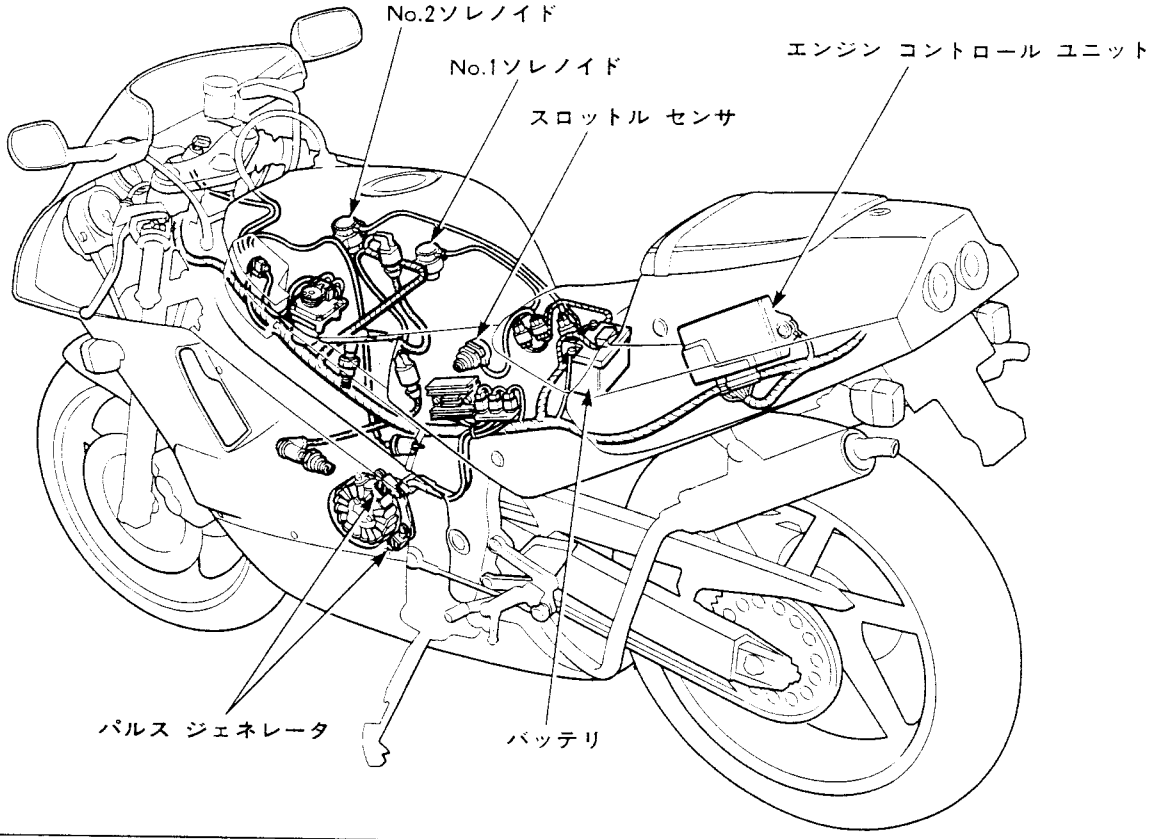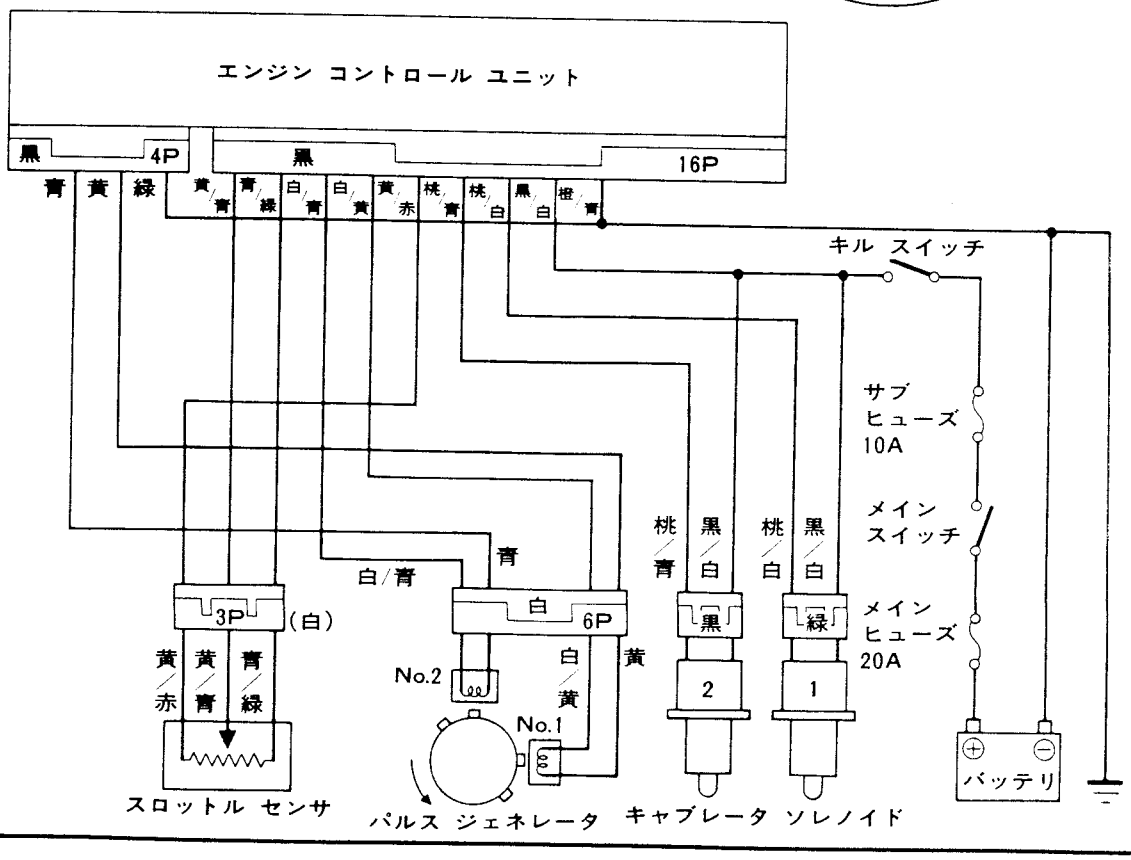
配線図